Rua de Joaquim Silva Vicente
Zona Industrial da Maia I - Sector VII - Lote 137
4470-434 Maia - Portugal

Tel./Phone: +351 229 478 170
Fax: +351 229 485 164
Móvel/Mobile: +351 912 518 050

Advanced Electrical Solutions
info@tev.pt | www.tev.pt

FICHA TÉCNICA

56103TMP - TAMPA PARA CAIXA DE APARELHAGEM QUADRADA

RAL 9010

- Embalagem: 10 un.
- Em poliestireno auto extinguível
- 100mm x 100mm, 4,25mm de espessura

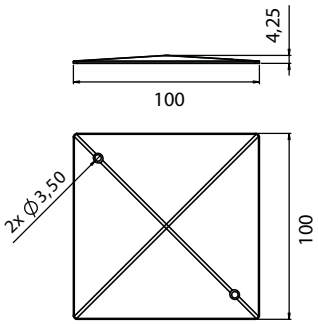

Dim. em mm

- Fabricadas em material isolante termoplástico
- Cor branca RAL 9010
- A caixa com a tampa confere duplo isolamento - Classe II

Compatibilidade:

- Caixa de aparelhagem quadrada ref.: 56103