DMHL10WF

Datos Técnicos. *Technical Data*

Proyectores LED "D" SMD 10W 4100K 950lm 190-250V IP65 BLANCO
LED Floodlight "D" SMD 10W 4100K 950lm 190-250V IP65 WHITE

Características Generales. *General Characteristics*

Protección. *Protection* (IP)	IP65 Uso Exterior. Outdoor use
Clase de Aislamiento *IEC Protection Class*	I
Grado de Protección IK. *IK Protection Level*	08

Información Eléctrica. *Electrical Information*

Vatios. *Wattage*	10 W
Equivalencia Vatios. *Watt Equivalence*	50 W
Ahorro Energético. *Energy Savings*	80%
Voltaje. *Voltage*	190-250 V
Factor Potencia. *Power Factor* (PF)	≥0.9
Regulable. *Dimmable*	no

Información Lumínica. *Light Technical Information*

Flujo Luminoso. *Luminous Flux (lm)*	950 Lm
Eficacia Lm. Lm Efficacy (Lm/W)	95
Temperatura Luz. *Color Temperature (K)*	4100 K
Color Luz. *Light Color*	Luz Fría. Cool White
Índice Reproducción Cromática (IRC). *Color Rendering Index* (CRI)	≥80
Ángulo Apertura. *Beam Angle*	90X120º

LED Chip

Tipo de Led. *Led Type*	2835 SMD

Información Material. *Material Information*

Color. *Color*	Blanco. White

1,5mm Auminum 6000+PC(PMMA)

Vida Útil. *Lifespan*

Vida Media. *Rated Lifetime*	50000h

Datos Medioambientales. *Environmental Data*

Eficiencia Energética. *Energy Efficiency*	A+
Consumo de Energía. *Energy Consumption*	10kWh/1000h
Niveles de Mercurio. *Mercury Levels*	0

Otras Especificaciones *Other Specifications*

Incl. en Caja. *Incl. In box*

Soporte con 360º rotación

Support with 360º rotation

Garantías & Calidad. *Quality & Warranties*

Garantía ROBLAN. *ROBLAN Warranty*	2 años. years*

LVD EMC

RoHS SAA CE

*Consulte nuestras condiciones de Garantía. *Check our Warranty conditions*

Dimensiones e Instalación. Dimensions & Installation

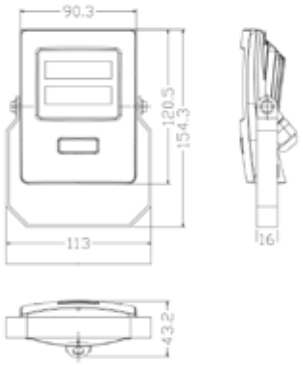

h:121
l:90
w:43,2

Peso producto. Product Weight	0,29
Instalación. *Installation*	Montaje de Superficie. Surface Mounted

Datos Admin & Logística. *Admin Data & Logistics*

Referencia Producto. *Item Code*	DMHL10WF
Modelo. Model	D MHL
Gama. *Range*	ECO
Serie. *Series*	Proyectores LED Floodlights
Tecnología.*Technology*	Tecnología LED. *LED Technology*
Código de Barras. Barcode	8435298015467
Unidades/Embalaje. *Units/Carton*	63
Tipo Embalaje Unidad. *Packaging Unit Type*	Carton Box
MEAS Carton	390x382x505
Peso Bruto. *Gross Weight*	21,56
Peso Neto. *Net Weight*	0,29

Avisos & Precauciones. *Safety & Warnings*

Rango de Temperatura (Uso) *Operational Temperature Range*	-20~50º C

Avda. de las Retamas 5. 45950 Casarrubios del Monte. Toledo. España
Tel: +34 91 616 50 20 Email: roblan@roblan.com
/Roblan @Roblan_EU /RoblanEU

Avisos & Precauciones. *Safety & Warnings*

Rango de Temperatura (conservación) *Preservation Temperature Range*	-40~60º C
Rango de Humedad (Uso) *Operational Humidity Range*	5-95% Rh or below(@-20°C~50°C)

En caso de rotura. *In case of breakage:* **www.roblan.com**
Sujeto a cambios sin previo aviso. Utilizar datos más recientes.
Subject to change without notice. Use the most recent data.

Especificaciones Ópticas. *Optical Specifications*

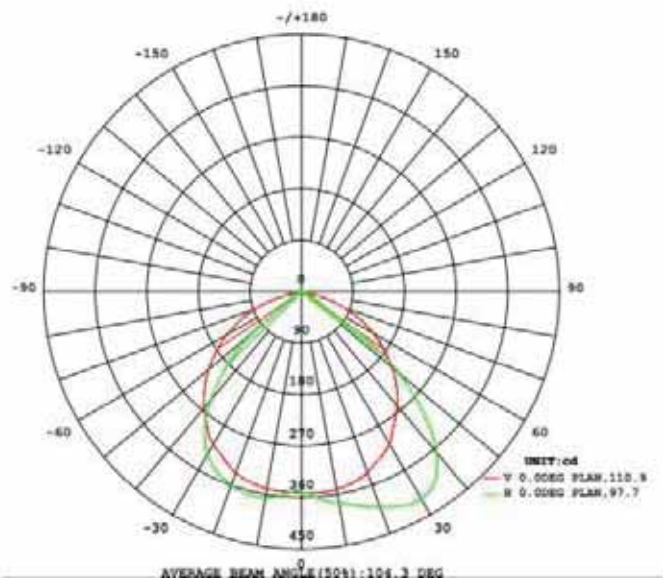

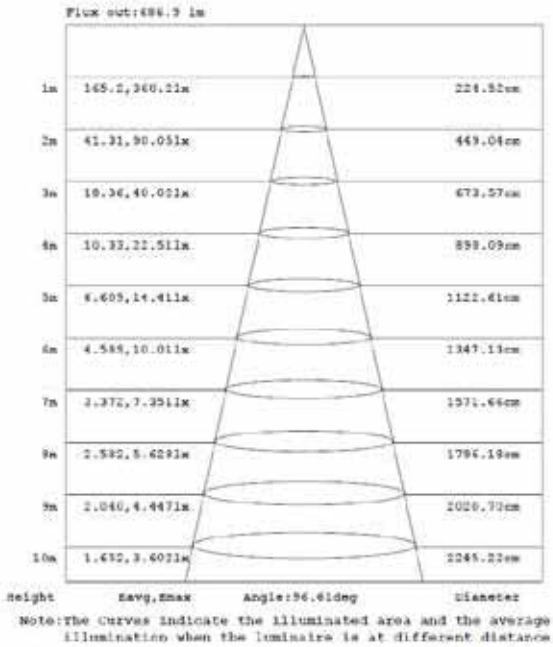

Avda. de las Retamas 5. 45950 Casarrubios del Monte. Toledo. España
Tel: +34 91 616 50 20 Email: roblan@roblan.com
/Roblan @Roblan_EU /RoblanEU