FICHA TÉCNICA DO PRODUTO
TRACK SP D95 55 W 4000 K 90RA NFL GY

TRACKLIGHT SPOT D95 55W | Projetores para calha trifásica com driver incluído, elevada potência

ÁREAS DE APLICAÇÃO

- Substituição direta para luminárias com lâmpadas HID
- Iluminação de destaque
- Retalho
- Hotéis, restaurantes, lojas

BENEFÍCIOS DO PRODUTO

- Adaptador trifásico incluído compatível com calhas comuns (GLOBAL, EUTRAC, POWERGEAR, STAFF, NORLUX, NUCO, NORDIC)
- Refletor profundo e aro antiencandeamento preto para minimizar o encandeamento (UGR <16)
- Refletor facilmente substituível graças ao encaixe tipo baioneta e à ventosa
- Atenção centrada nos objetos iluminados devido ao design minimalista
- Baixa cintilação graças ao balastro eletrónico especial
- 5 anos de garantia

CARACTERÍSTICAS DO PRODUTO

- Tracklight spot compacto com driver integrado
- Ângulo rotação: 350°, basculante: 90°
- Rendimento luminoso: até 80 lm/W
- Disponível com temperatura de cor 3000 K ou 4000 K
- Muito bom índice de restituição de cor R_a: > 90

© 2020, LEDVANCE GmbH. Todos os direitos reservados.

- Índice de restitiuição de cor R_a9: > 50
- Consistência de cor inicial: ≤ 3 SDCM
- Equipado com refletores com ângulo de 24°
- Segundo a linguagem de design único LEDVANCE (SCALE design)
- Estojo em alumínio fundido resistente
- Disponível em branco mate (como RAL9016), preto mate (como RAL9004) e cinza (como RAL7042)

DADOS TÉCNICOS

Dados Elétricos

Potência nominal	55,00 W
Modo de funcionamento	Integrated LED driver
Tensão nominal	220...240 V
Frequência da rede	50/60 Hz
Fator de potência λ	≥0,90
Nº. máx. de luminárias por disjunt B16 A	30
Nº. máx. de luminárias por disjunt C10 A	24
Nº. máx. de luminárias por disjunt C16 A	38
Corrente elétrica de entrada	< 25 A
Distorção harmónica total	< 15 %
Corrente entrada T_{h50}	<5 µs

Dados do driver da luminária

Sem cintilações	Sim
Ouput current	1300 mA
ECG - Output ripple current	<10 %

Dados fotométricos

Temperatura de cor	4000 K
Índice de reprodução de cor Ra	90
Tonalidade (designação)	Cool White
Fluxo luminoso	4200 lm
Rendimento luminoso	75 lm/W
Desvio padrão de combinação de cores	≤3 sdcm

Dados Luminotécnicos

Ângulo de abertura	24 °

© 2020, LEDVANCE GmbH. Todos os direitos reservados.

Dimensões e peso

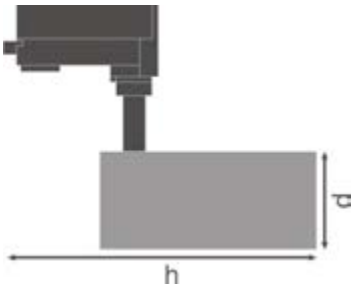

Diâmetro	95,0 mm
Altura	297,0 mm
Peso do produto	1520,00 g

Cores e materiais

Cor do produto	Gray
Cor do corpo	Gray
Material do corpo	Aluminum
Material do difusor	Polymethylmethacrylate (PMMA)

Temperaturas e condições de funcionamento

Temperatura ambiente	-10...+40 °C

Espectativa de Vida

Número de ciclos de Liga e Desliga	50000
Vida mediana L70/B50 @ 25 °C	50000 h
Vida mediana L80/B10 @ 25 °C	45000 h
Vida mediana L90/B10 @ 25 °C	30000 h

Informação adicional do produto

Tipo de montagem	Surface
Local de montagem	Calha de montagem
Sem cintilações	Sim

Atributos

Dimerizável	Não
Tipo de ligação	Adaptador trifásico
Módulos LED substituíveis	Não substituível

© 2020, LEDVANCE GmbH. Todos os direitos reservados.

Normas e Certificações

Tipo de protecção	IP20
Grau de proteção	I
Grau de proteção (impacto mecânico)	IK03
Teste temperatura do fio conforme IEC 60695-2-12	650 °C
Grupo segurança fotobiológica co EN62778	RG 1
Normas	CE/CB/ENEC/TÜV SÜD/EAC/RoHS

Curva de distribuição

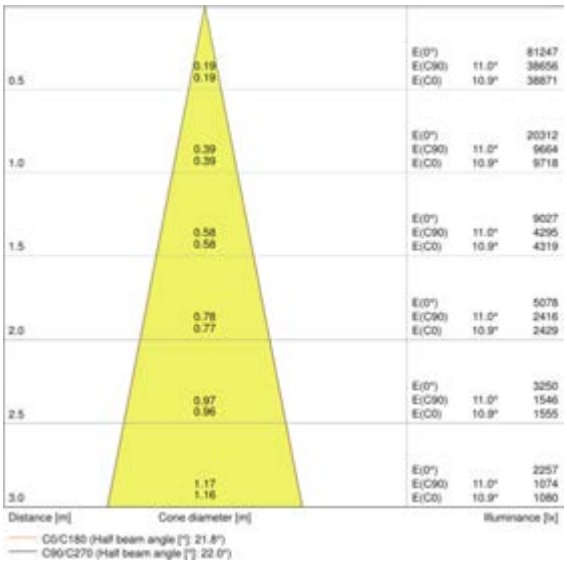

LDC typ cone

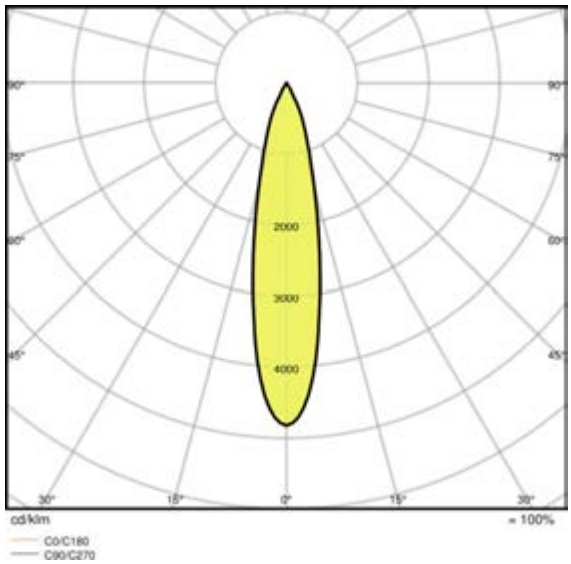

LDC typ polar

EQUIPAMENTO / ACESSÓRIOS

- Refletores disponíveis como acessórios com ângulos de 15° ou 38°

DADOS DE LOGÍSTICA

Código do produto	Embalagem unitária (peças/unidade)	Dimensões (comprimento x largura x altura)	Peso bruto	Volume
4058075113787		120 mm x 120 mm x 330 mm	1625,00 g	4.75 dm³
4058075113794		495 mm x 130 mm x 340 mm	6977,00 g	21.88 dm³

O código do produto mencionado indica a quantidade mínima a ser adquirida. Uma caixa unitária pode conter um ou mais produtos. Quando for colocar o pedido de compras, indique uma quantidade unitária ou múltiplos da caixa unitária.

© 2020, LEDVANCE GmbH. Todos os direitos reservados.

ADDITIONAL CATALOG INFORMATION

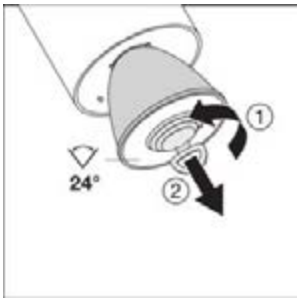

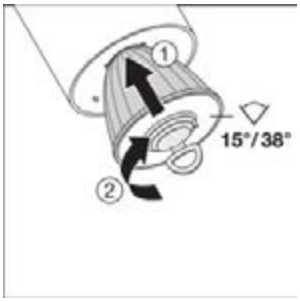

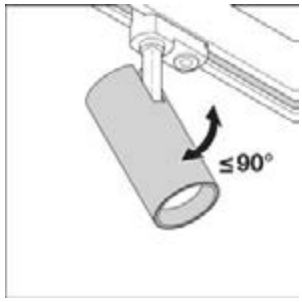

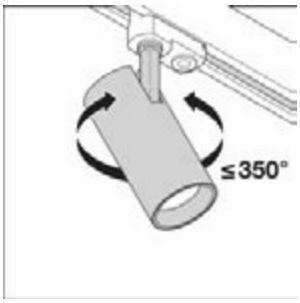

REFERÊNCIAS / LINKS

Para garantia, consulte

- www.ledvance.pt/garantia

RETRATAÇÃO

Sujeito a alteração sem prévio aviso. Sempre utilize a versão mais recente.

© 2020, LEDVANCE GmbH. Todos os direitos reservados.