Instruções de montagem
3D File
Revit

Neo Smart

PX-0516-NEG

Projetore IP65 Neo Smart LED 4W RGB Preto

CARACTERÍSTICAS TÉCNICAS

IP65 IK10 90º

Potência (W)-1 : 4W
Consumo total da luminária (W) : 4W
Temperatura da cor-1 : RGB
Temperatura da cor-2 : Branco frio - 6000K
Temperatura da cor-3 : Branco quente - 2700K
Material da estrutura : Policarbonato + ABS
Acabamento estrutura : Preto
Material do difusor : Policarbonato
Acabamento difusor : Transparente
Vida útil : 36.000h L70B30

Equipamento incluído : Sim, eletrónico
Tensão / Frequência : 220-240V/50-60Hz
Garantia : 5 Anos
Temperatura máx. : 25ºC
orla marítima : Não
Eficiência energética : LED A++

CARACTERÍSTICAS LUMINOTÉCNICAS

Fonte de luz: LED
Risco fotobiológico: RG0
Fonte de luz: LED
CRI: 80
MacAdam steps: 3
Risco fotobiológico: RG0
Fonte de luz: LED
CRI: 80
MacAdam steps: 3
Risco fotobiológico: RG0

LOGÍSTICA

Peso líquido (kg): 0.24
Peso embalado (kg): 0.31
Embalagem: 85mm x 135mm x 150mm

16 Un

Neo Smart

PX-0516

FOR LIGHT

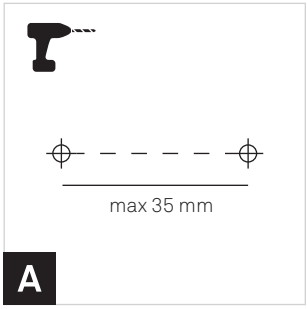

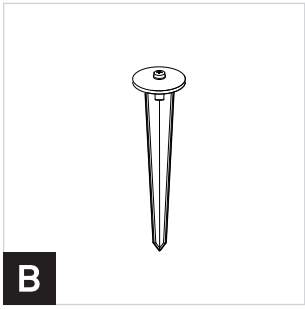

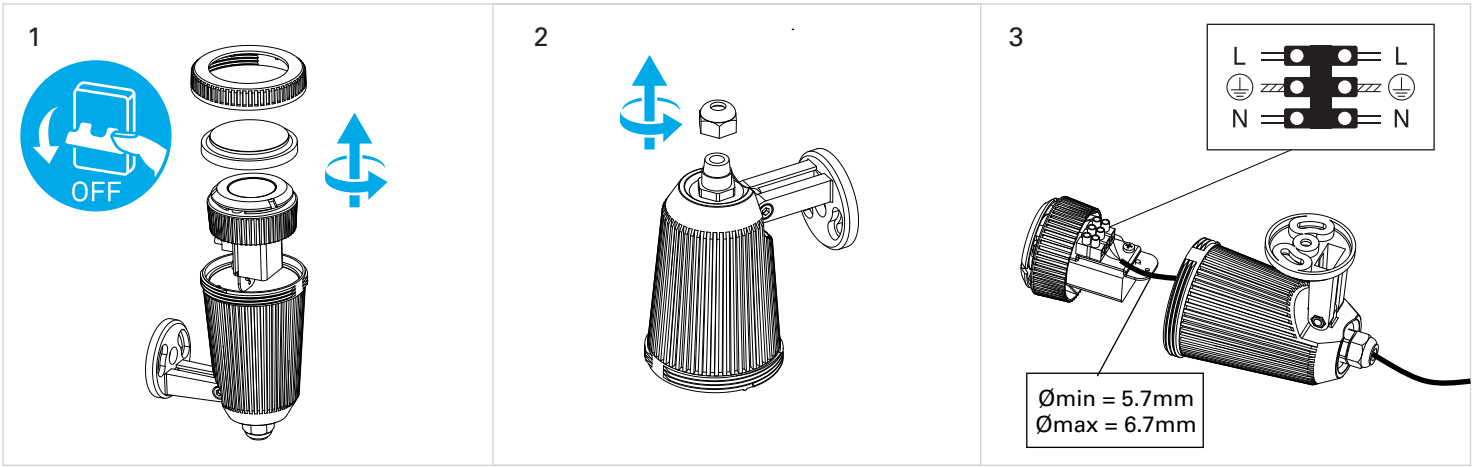

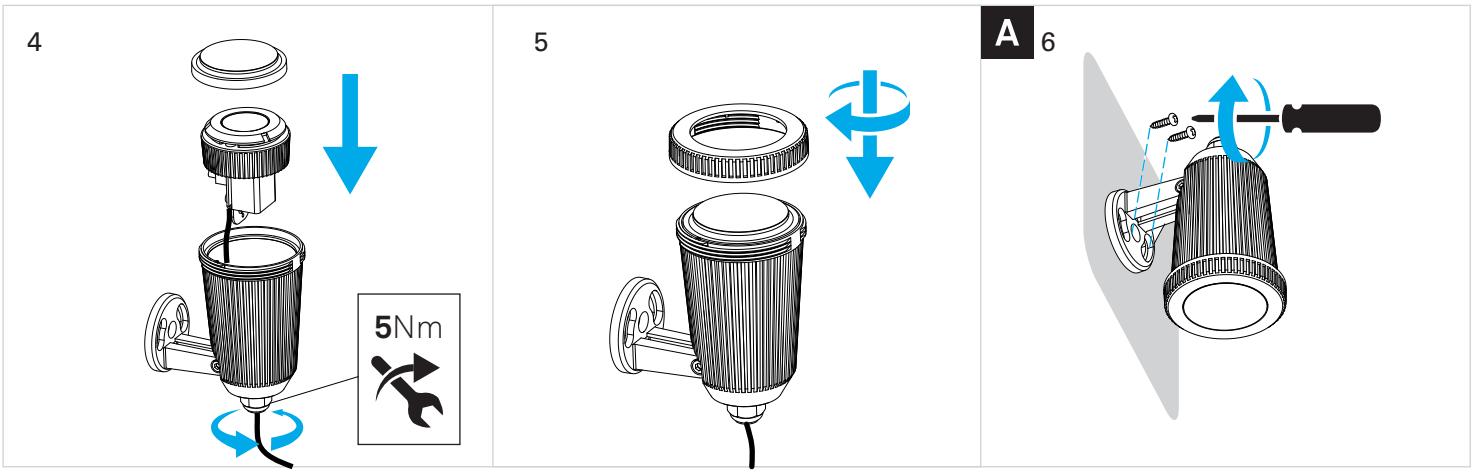

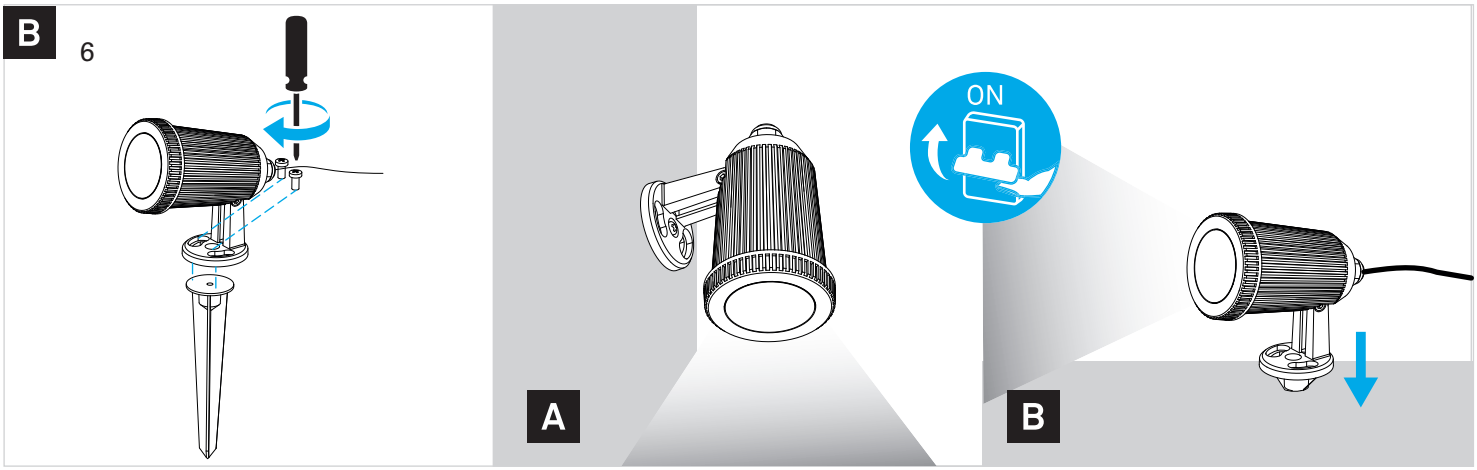

10-12-2020

LightForLife

1

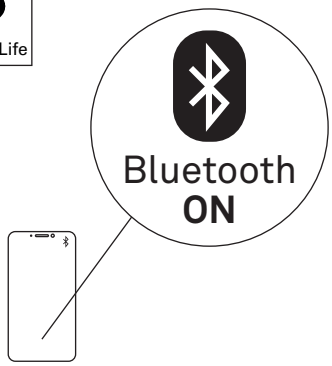

2

smartapp.tuya.com/lightforlifesmart

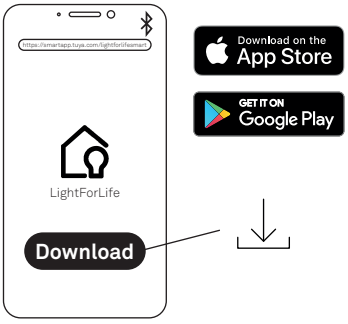

3

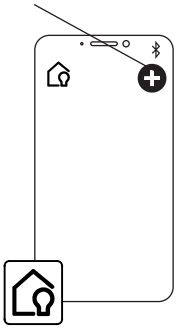

4

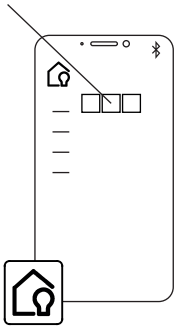

5

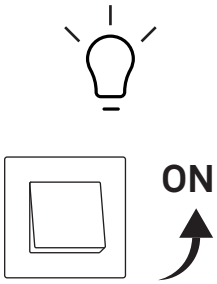

6

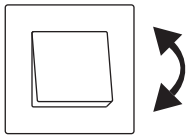

OFF - ON
x3

7

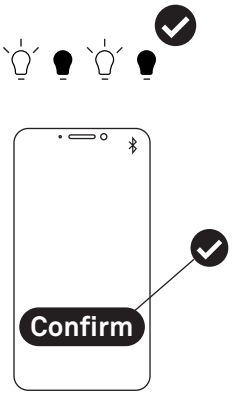

8

+

leds-c4.com/sites/default/files/media/files/manual-lightforlife-en.pdf