Planilha de Produto
Características

XCKN2118G11
Interruptor de posição xckn - termoplástico alavanca de rolos - 1nc+1no - snap

Principal

Linha de PRODUTO	Telemecanique Limit switches XC Standard
Nome da série	Formato Padrão
Tipo de produto ou componente	Disjuntor de segurança
Nome abreviado do dispositivo	XCKN
Design do sensor	Formato A Compacto
Tipo de corpo	Fixo
Tipo de cabeça	Cabeça rotativa
Material	Plástico
Material do corpo	Plástico
Material da cabeça	Plástico
Modo de fixação	Pelo corpo
Movimento da cabeça de funcionamento	Rotativo
Tipo de operador	Spring return roller lever thermoplastic
Tipo de abordagem	Lateral approach, 2 directions
Entrada de cabo	1 entrada roscadas para bucim Pg 11
Número de pólos	2
Tipo e composição dos contactos	1 NF + 1 NA
Operação dos contactos	Acção encastrável

Complementar

Calhas	24/40 mm
Actuação do interruptor	Por came de 30°
Ligação elétrica	Screw-clamp terminals, clamping capacity: 1 x 0.34...2 x 1.5 mm²
Formato de isolamento de contactos	Zb
Abertura positiva	Com
Binário mínimo de abertura positiva	0,15 N.m
Binário mínimo de disparo	0,1 N.m
Velocidade de actuação máxima	1.5 m/s
Designação de código de contacto	A300, AC-15 (Ue = 240 V), Ie = 3 A, Ithe = 10 A conforming to EN/IEC 60947-5-1 appendix A R300, DC-13 (Ue = 250 V), Ie = 0,1 Aem conformidade com EN / IEC 60947-5-1 APÊNDICE A
[Ui] Tensão estipulada de Isolamento	300 V conforming to UL 508 500 V (pollution degree 3) conforming to IEC 60947-1 300 V conforming to CSA C22.2 No 14
[Uimp] Tensão de resistência aos choques	IEC 60664 6 kV IEC 60947-1 6 kV
Proteção contra curto-circuitos	10 A cartridge fuse, type gG
Durabilidade elétrica	5000000 Cycles, DC-13, 120 V, 4 W, operating rate <60 cyc/mn, load factor: 0.5 conforming to IEC 60947-5-1 appendix C 5000000 Cycles, DC-13, 24 V, 10 W, operating rate <60 cyc/mn, load factor: 0.5 conforming to IEC 60947-5-1 appendix C 5000000 cycles, DC-13, 48 V, 7 W, operating rate <60 cyc/mn, load factor: 0.5 conforming to IEC 60947-5-1 appendix C
Durabilidade mecânica	10000000 ciclos
Largura	30 mm
Altura	108 mm

A informação fornecida neste documento contém descrições gerais e/ou características técnicas do desempenho dos produtos contidos neste documento.
Este documento não pretende e não substitui a determinação da adequação e fiabilidade destes produtos para aplicações específicas do usuário.
É dever de qualquer usuário tal qual o integrador a realizar a análise de risco adequada e completa, avaliação e teste dos produtos no que diz respeito à aplicação específica relevante ou utilização.
A Schneider Electric Brasil LTDA. E nem qualquer uma de suas afiliadas ou subsidiárias será responsável ou responsáveis pelo uso indevido das informações aqui contidas.

Profundidade	44,5 mm
Peso do Produto	0,175 kg
Descrição de terminais ISO nº 1	(21-22)NC (13-14)NA

Ambiente

Resistência ao choque	45 gn para 11 msem conformidade com IEC 60068-2-27
Resistência à vibração	25 gn (f= 10…500 Hz) conforming to IEC 60068-2-6
Grau de proteção IP	IP65em conformidade com IEC 60529
Grau de protecção IK	IK04 conforming to EN 50102
Categoria de sobretensão	Class II conforming to IEC 61140 Classe IIem conformidade com NF C 20-030
Temperatura do ar ambiente para a operação	-25…70 °C
Temperatura ambiente para armazenamento	-40…70 °C
Tratamento de Proteção	TC
Certificações do produto	CSA UL CCC
Normas	IEC 60204-1 CSA C22.2 No 14 EN 60204-1 IEC 60947-5-1 EN 60947-5-1 UL 508

Packing Units

Unidade de pacote tipo 1	PCE
Numero de unidades por emb.	1
Peso da embalagem (Lbs)	88 g
Pacote 1 Altura	11 cm
Pacote 1 largura	16 cm
Pacote 1 Comprimento	31 cm
Unidade de pacote tipo 2	BB1
Número de unidades no pacote 2	20
Peso do pacote 2	1,77 kg
Pacote 2 Altura	11 cm
Largura do pacote 2	16 cm
Comprimento do pacote 2	31 cm
Unidade de pacote tipo 3	S03
Número de unidades no pacote 3	60
Pacote 3 Peso	5,858 kg
Pacote 3 Altura	30 cm
Largura do pacote 3	30 cm
Pacote 3 Comprimento	40 cm

Offer Sustainability

Situação da oferta sustentável	Produto Green Premium
Regulamento REACh	Declaração REACh
Diretiva RoHS da UE	Conformidade proativa (Produto fora do âmbito RoHS da UE) Declaração RoHS da EU
Sem mercúrio	Sim
Informações das isenções RoHS	Sim
Divulgação Ambiental	Perfil Ambiental Do Produto

Garantia contratual

Garantia	18 months

XCKN2118G11

Dimensões

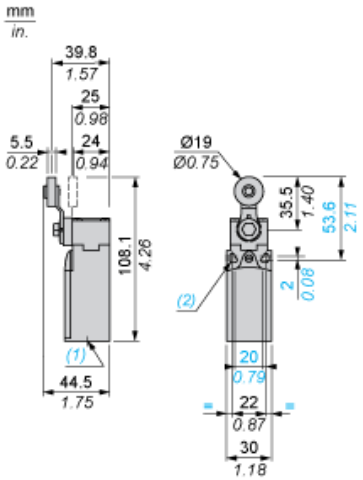

(1) 1 entrada valvulada para bucim do cabo de Pg 11
(2) Ø: 2 orifícios alongados Ø 4,3 x 6,3 em centros de 22 mm, 2 orifícios Ø 4,3 em centros de 20 mm.

XCKN2118G11

Montagem com entrada de cabo

Posição do bucim do cabo

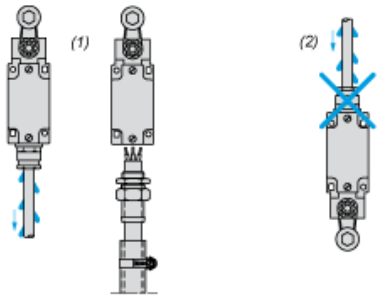

(1) Recomendado
(2) Deve ser evitado

Montagem com cabeçotes e alavancas giratórios

Tipo de came

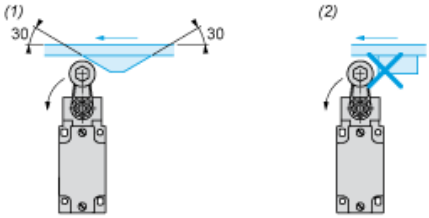

(1) Recomendado
(2) Deve ser evitado

Life Is On Schneider Electric

XCKN2118G11

Diagrama de fiação

NC de 2 polos + NO ação de clique

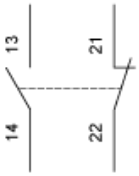

Características de atuação

Alternar atuação em 30° came

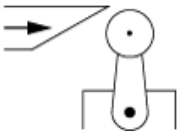

Diagrama funcional

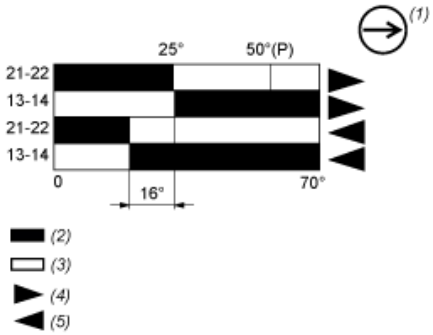

(P) Ponto de abertura positiva
(1) Contato NC com operação de abertura positiva
(2) Fechado
(3) Abrir
(4) Flexível
(5) Redefinição